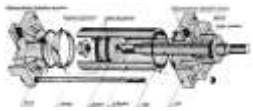

- Notice ressource -

# S'INFORMER SUR : PIECES D'USURE ET DIAGNOSTIC DES VERINS PNEUMATIQUES

**NRA5**

► Sur ce type de vérin, les pièces d'usure sont :

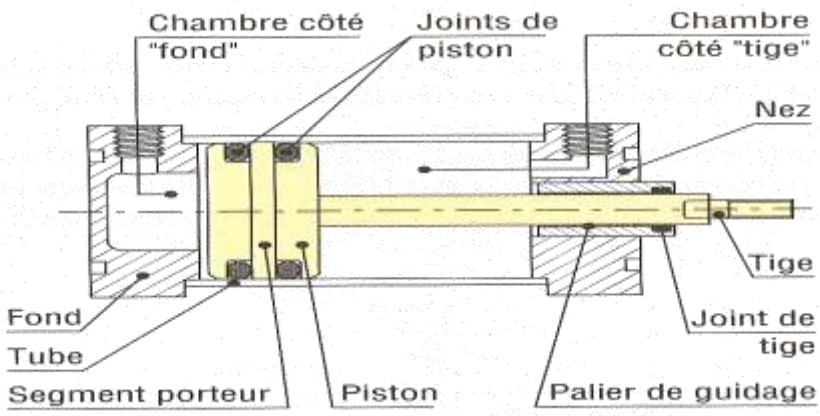


- *Les joints de piston*
- *Le joint de tige (d'étanchéité)*
- *Le segment porteur*
- *Le palier de guidage de la tige*

► Les pannes les plus courantes sont indiquées dans le tableau suivant :

| PROBLEMES | CAUSES POSSIBLES | REMEDES |
|---|---|---|
| De l'air s'échappe entre la tige et le nez du vérin. | Joint de tige (racleur) et/ou joint d'étanchéité | Changer le joint de tige (vérifier l'état du joint d'étanchéité lorsque celui-ci est séparé) |
| Fuite permanente à l'échappement du distributeur raccordé | Joints de piston et segment/bague porteur(se) | Changer les joints de piston et le segment |
| Avance normale, puis lente, puis normale (point dur) | Déformation du tube ou de la tige - Cintrée (flambée) à cause d'efforts radiaux (suivant le rayon) ou choc. | Changer la tige dans le cas où le contrôle de rectitude indiquerai un flambage trop important, sinon, si tube déformé, changer le vérin. |
| Perte de vitesse | Echappements freinés ou gommage des joints de piston. | Régler le réducteur de débit à l'échappement.<br>Changer les joints de piston. |
| Détection de fuite au niveau du nez entre le nez et le guide (palier) | Palier de guidage ovalisé (mauvais alignement entre le vérin et le mobile entraîné) ou joint de palier dégradé. | Inspecter le palier de guidage (le changer si nécessaire) et changer le joint. |

**Remarque** : l'ensemble des pièces d'usure décrites ci-dessus est commercialisé sous forme de pochettes de réparation. (**pochette de joint**)
En général, lorsqu'une pièce d'usure est défaillante, on change la totalité des pièces de la pochette.